第64回 舞鶴テニス選手権大会

一般男子シングルス

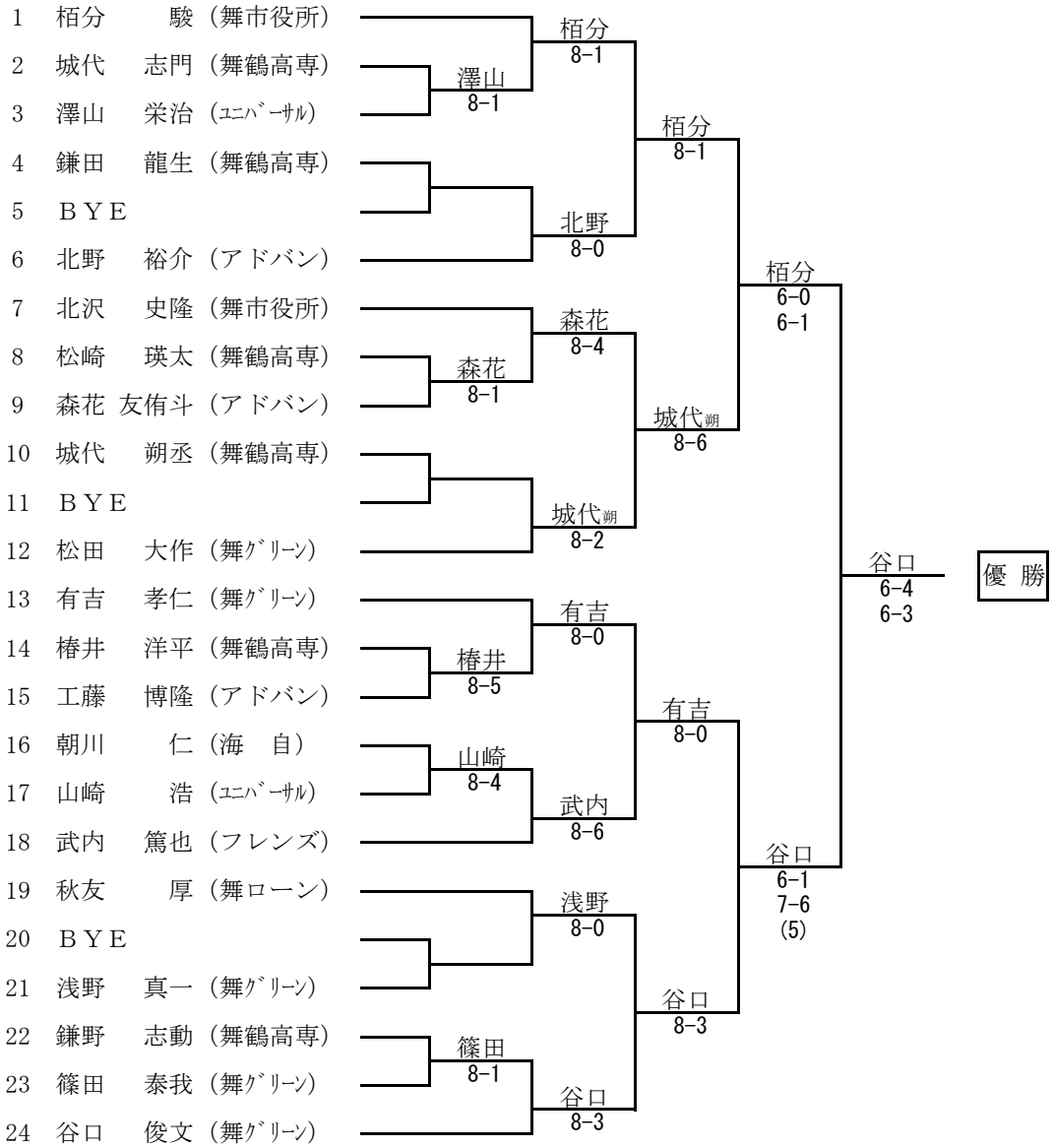
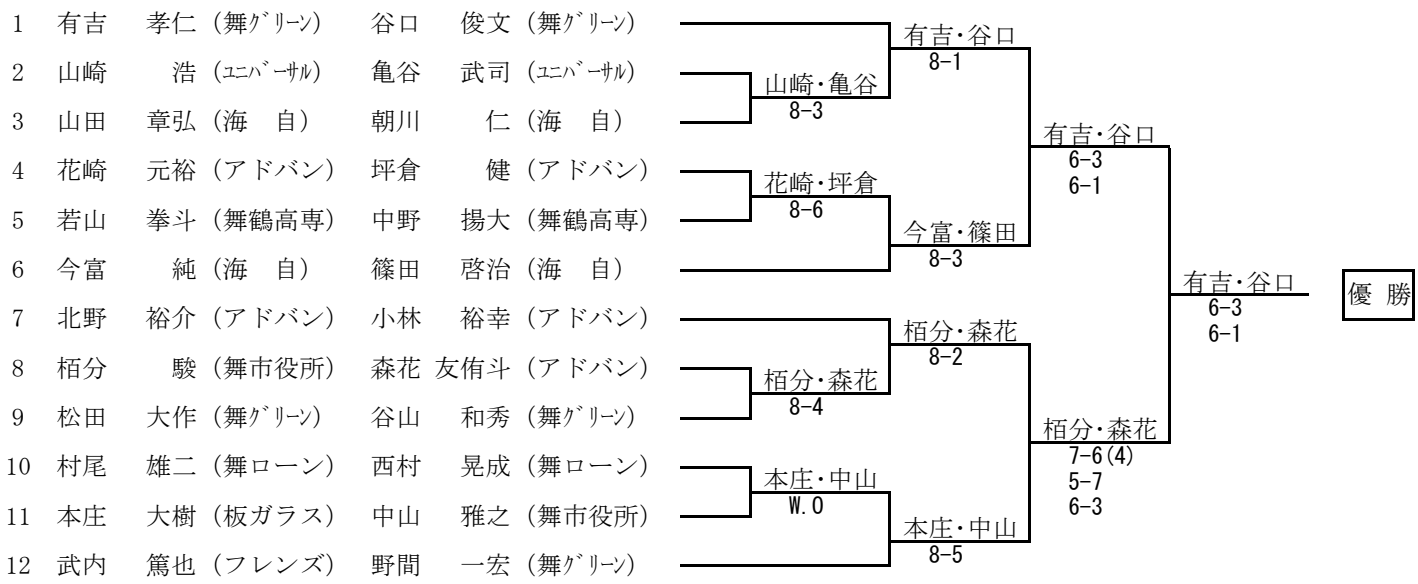
一般男子ダブルス