第３６回 京都北部テニストーナメント大会

初日と2日目の結果

一般男子シングルス 56ドロー

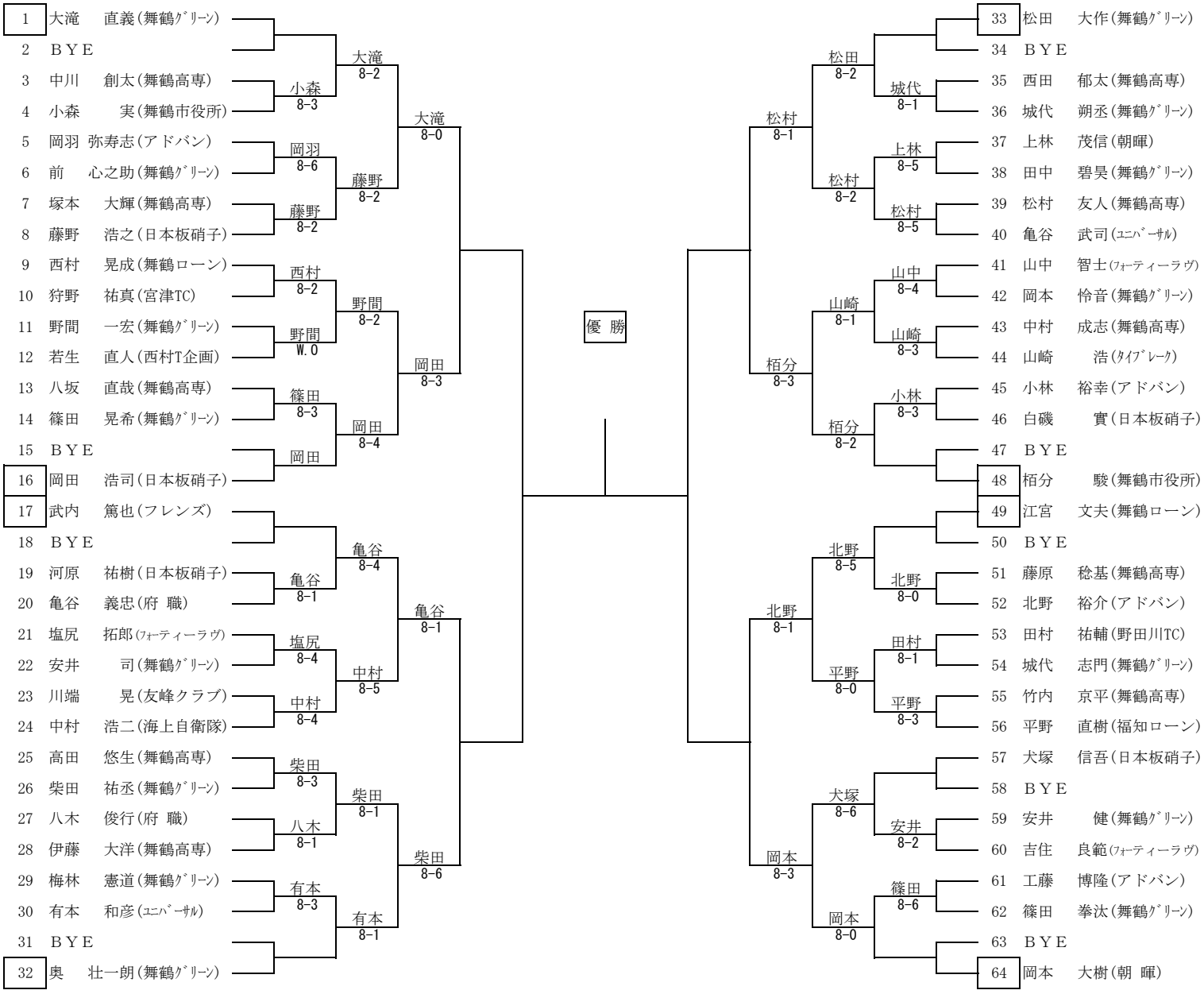
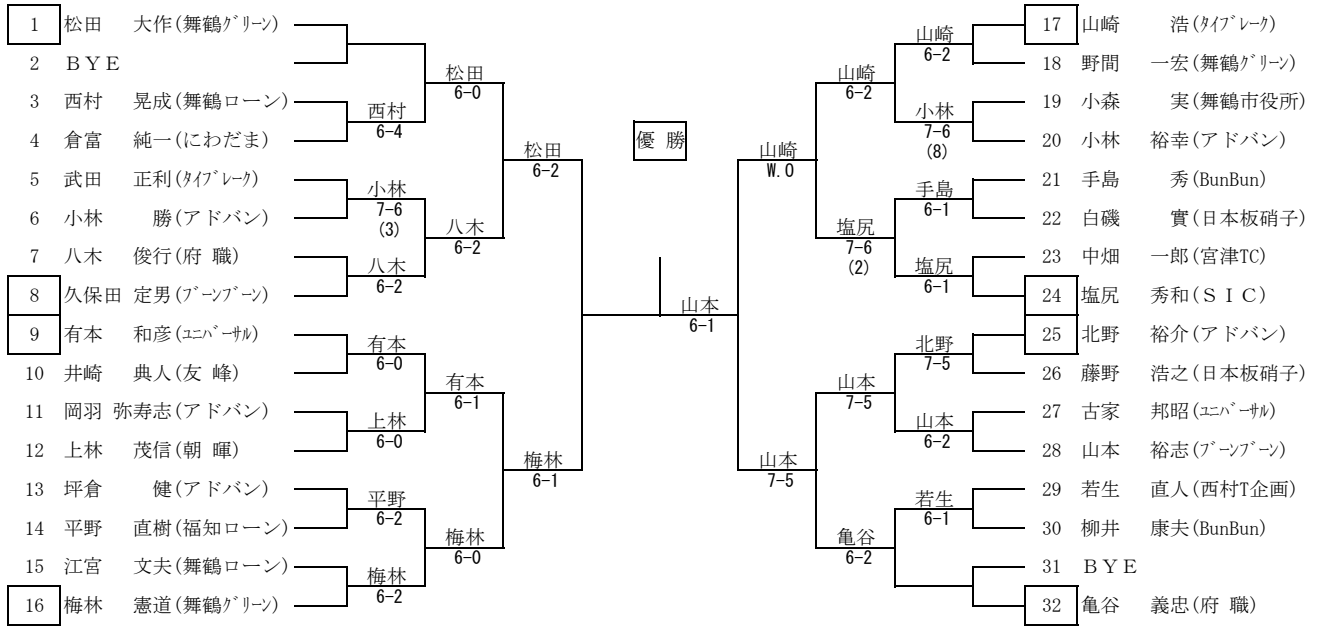
壮年男子シングルス 30ドロー