第３３ 回 京都北部テニストーナメント大会
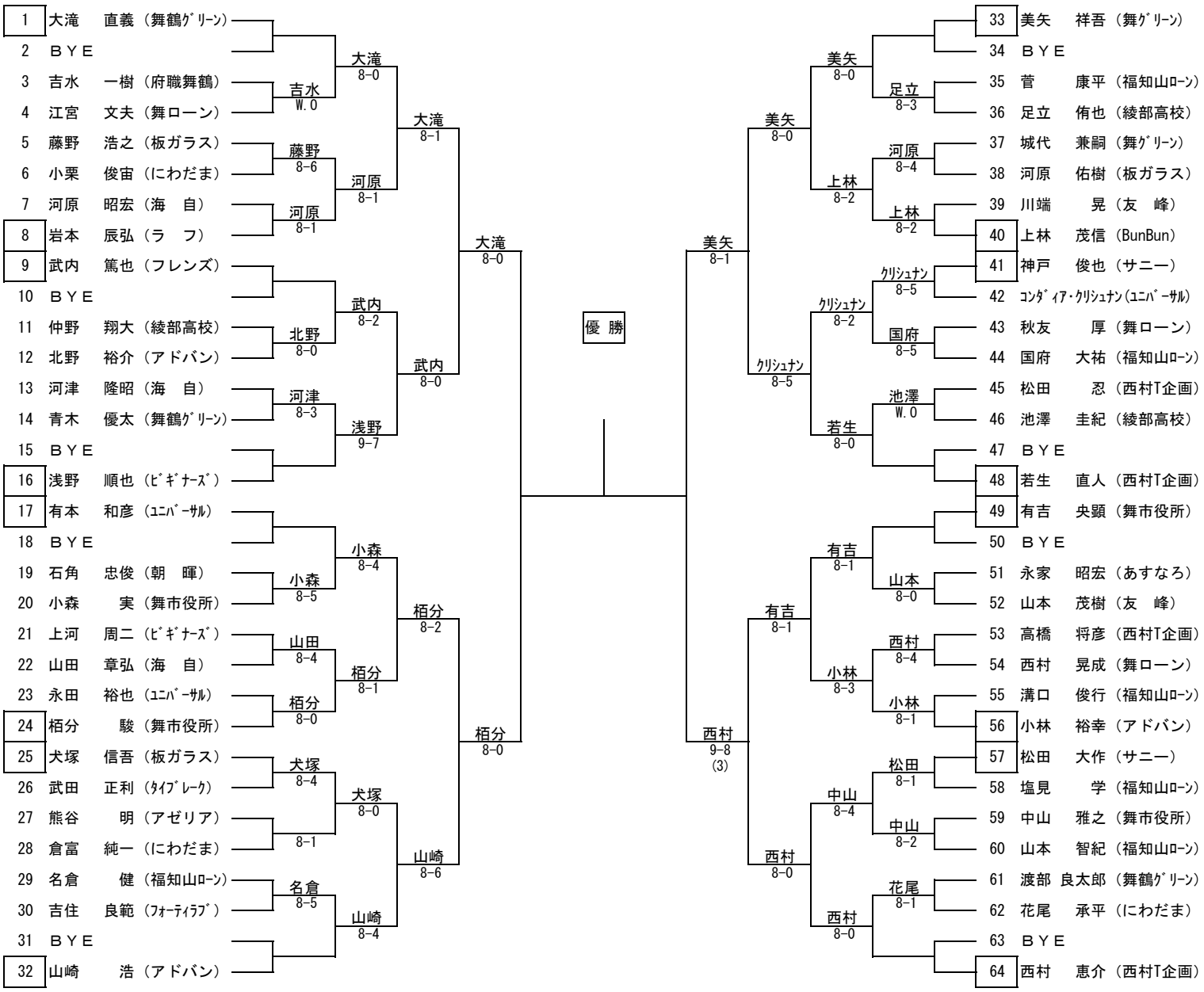
一般男子シングルス