第４２回 舞鶴テニストーナメント大会

一般女子シングルス

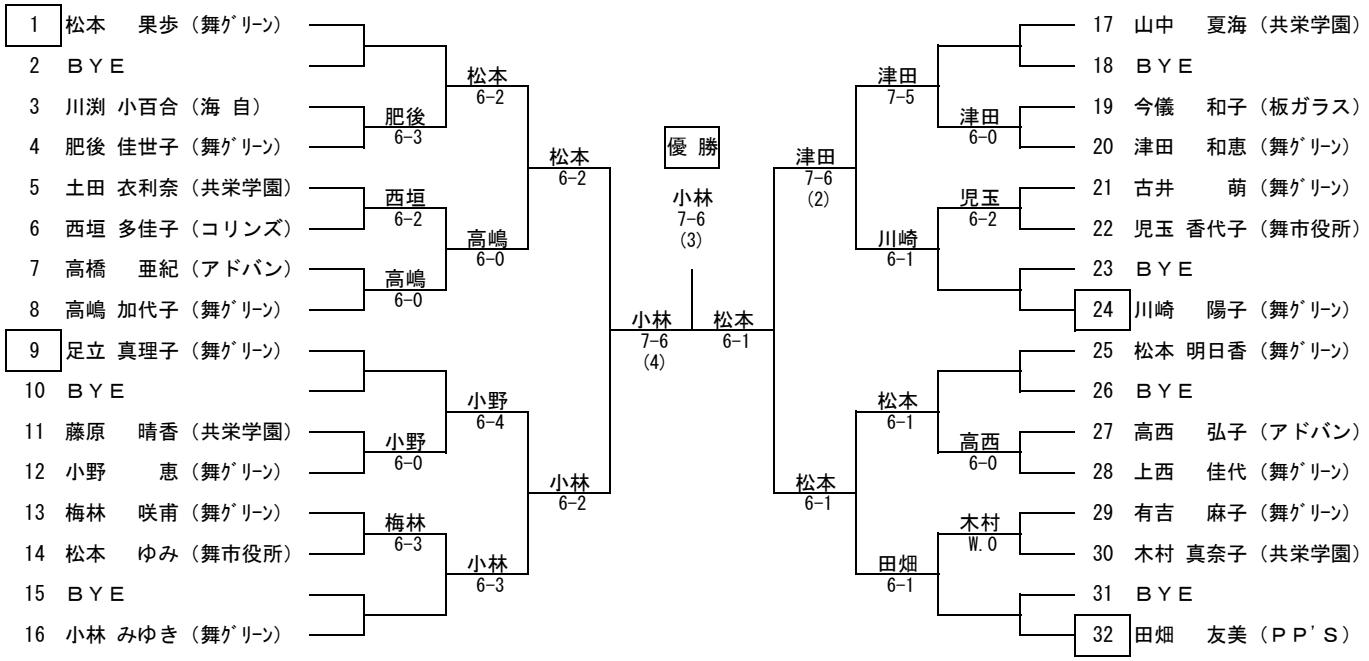
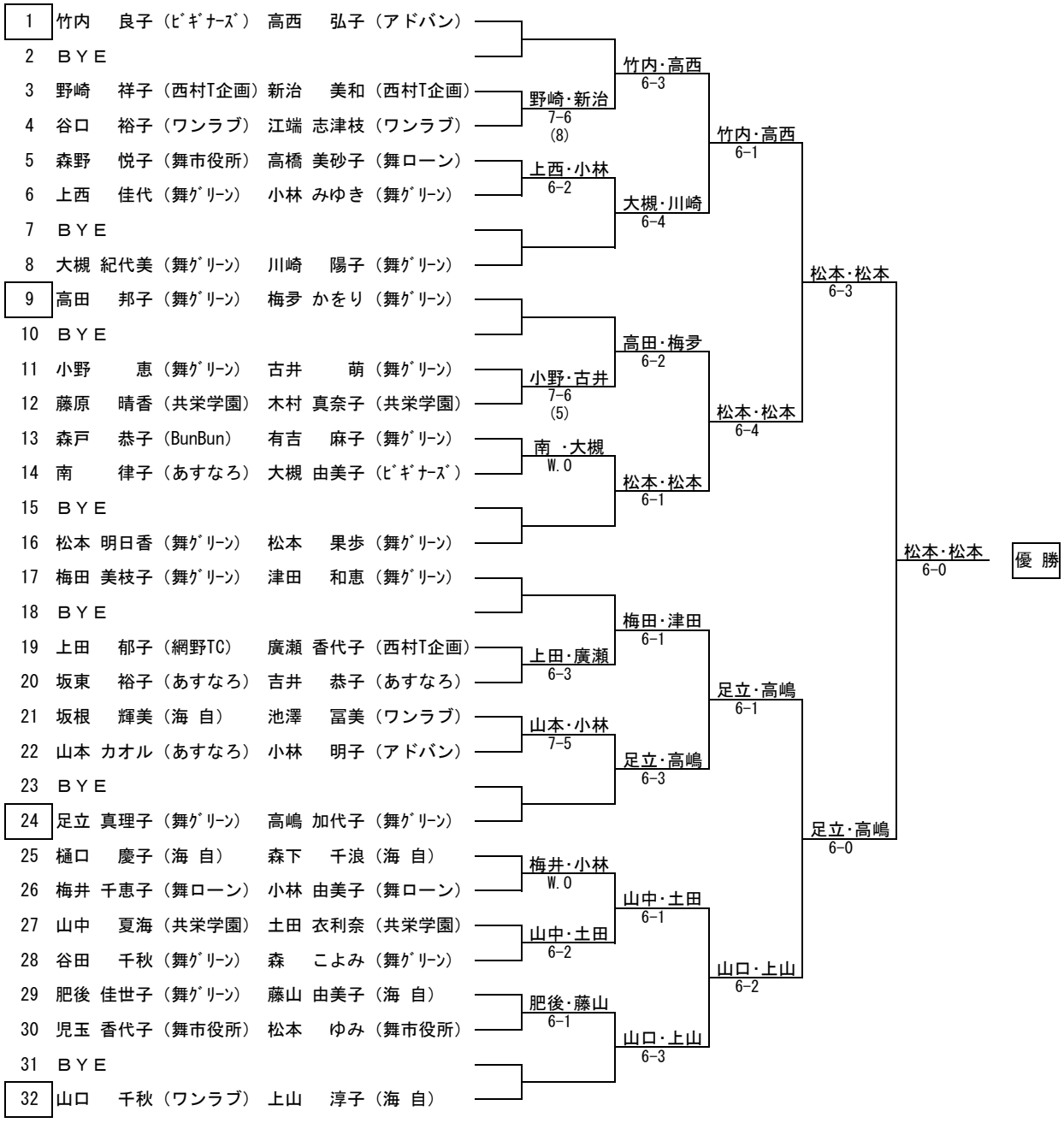
一般女子ダブルス